ВЕРШ112.311000.006

Ra6,3 (√)

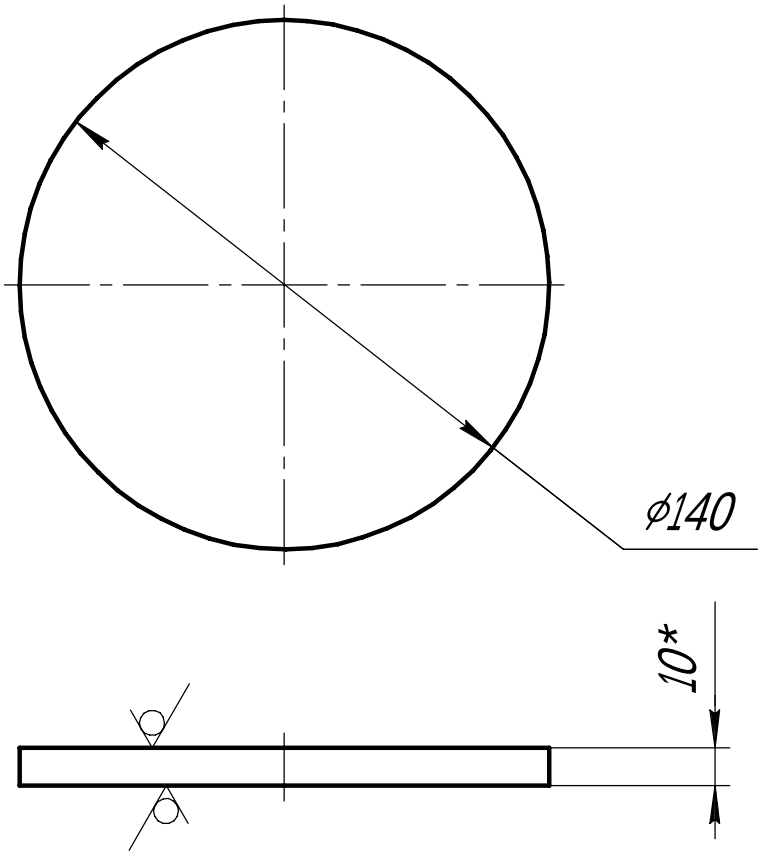

1. Неуказанные предельные отклонения валов h14, размеров ±IT14/2;
2. Неуказанные фаски - 0,5x45°;
3. * - размеры для справок.

Изм.	Лист	№ докум.	Подп.	Дата
Чертил		Гусев		
Пров.		Гусев		
Т.контр.		Стеняев		
Н.контр.				
Утв.		Полищук		

ВЕРШ112.311000.006

Опорный фланец

Лит.	Масса	Масштаб
	1,21	1:2

Лист | Листов 1

Лист 10,0x150x150 ГОСТ 19903-2015 / Ст3пс4 ГОСТ 14637-89

ШФ ОИВТ РАН

Перв. примен. | Справ. № | Подп. и дата | Инв. № дубл. | Взам. инв. № | Подп. и дата | Инв. № подл.

Копировал | Формат А4